PRZEKRÓJ 1–1 skala 1:25

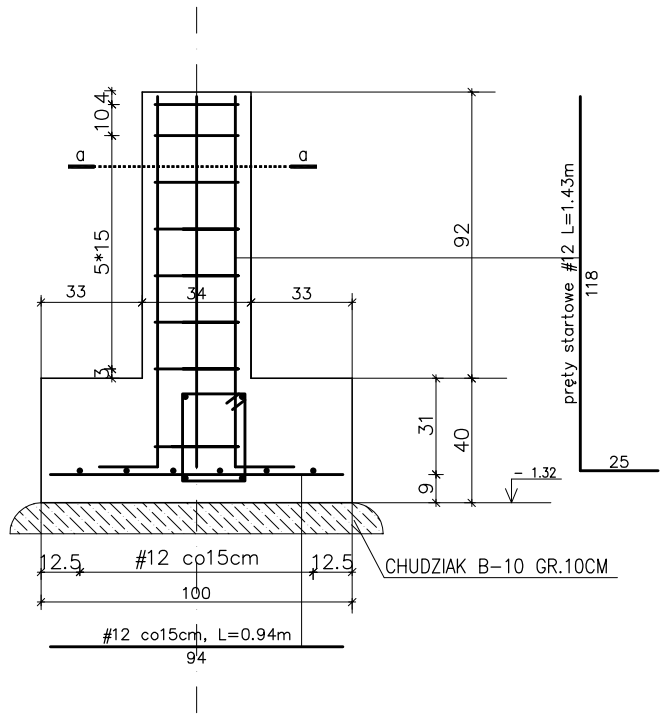

a–a

skala 1:10

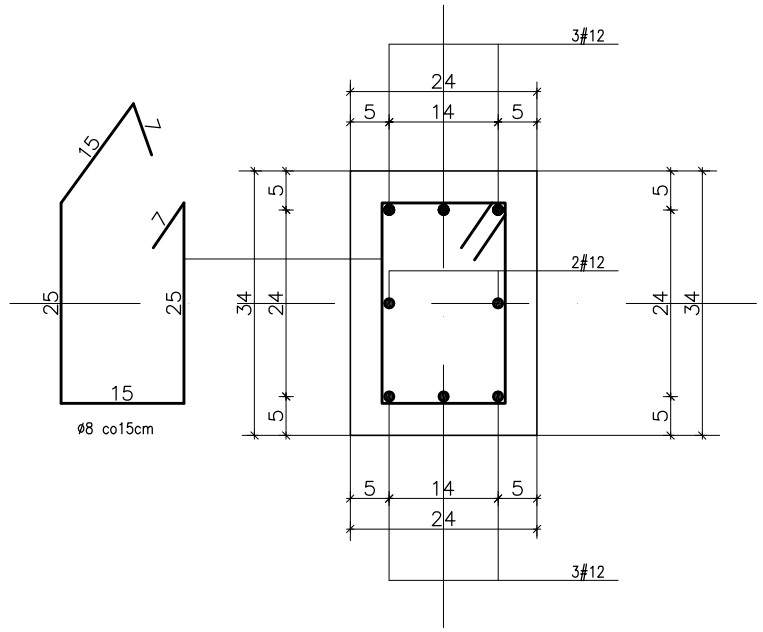

PRZEKRÓJ 2–2 skala 1:25

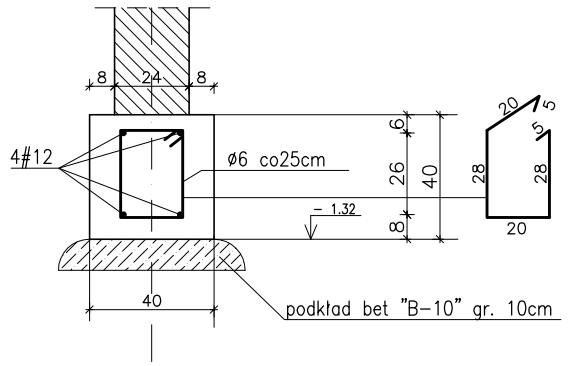

SZCZEGÓŁY FUNDAMENTÓW

SKALA 1:25

PRZEKRÓJ 3–3 skala 1:25

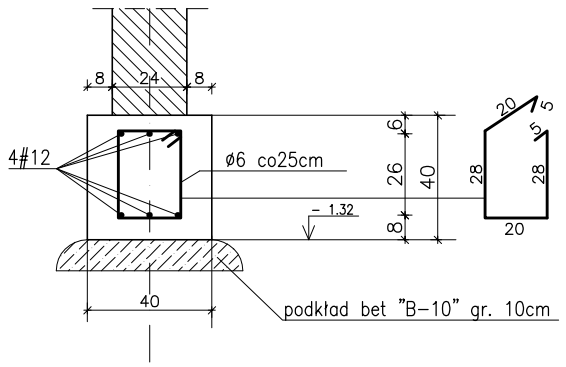

MINIMALNE ZAGŁĘBIENIE SPODU FUNDAMENTÓW PONIŻEJ POZIOMU TERENU – 1.20m

beton towarowy : B–20 /kubatura –53,50m3/
podkład betnowy : "B–10" /kubatura – około 16,50m3/
STAL : A–III N, strzemiona A–0

PRACOWNIA INWESTYCYJNO–PROJEKTOWA "INEKO" JERZY KUJAWSKI
14–200 ILAWA, ul. Ostródzka 53, telefax 0–89/648–71–51, tel. 0–89/648–76–41
http://www.ineko.pl, e–mail: biuro@ineko.pl

INWESTYCJA / ADRES

WIATA TARGOWA

nr.dz. 245/20, Skrwilno, gm. Skrwilno

ETAP PROJEKTU	ZAKRES PROJEKTU	NAZWA RYSUNKU / SKALA	NR RYS.
PROJEKT BUDOWLANY	konstrukcja	SZCZEGÓŁY FUNDAMENTÓW 1:25	K–02

INWESTOR

GMINA SKRWILNO
UL. RYPIŃSKA 7
87–510 SKRWILNO

ZESPÓŁ PROJEKTOWY

PROJEKTOWAŁ	mgr inż. Jarosław Celban BK IIF.7342/1343/98	lipiec 2012r.
SPRAWDZIŁ	mgr inż. Rafał Dawid BK IIF.7342/1348/98	
OPRACOWANIE	mgr inż. Daniel Mejna	